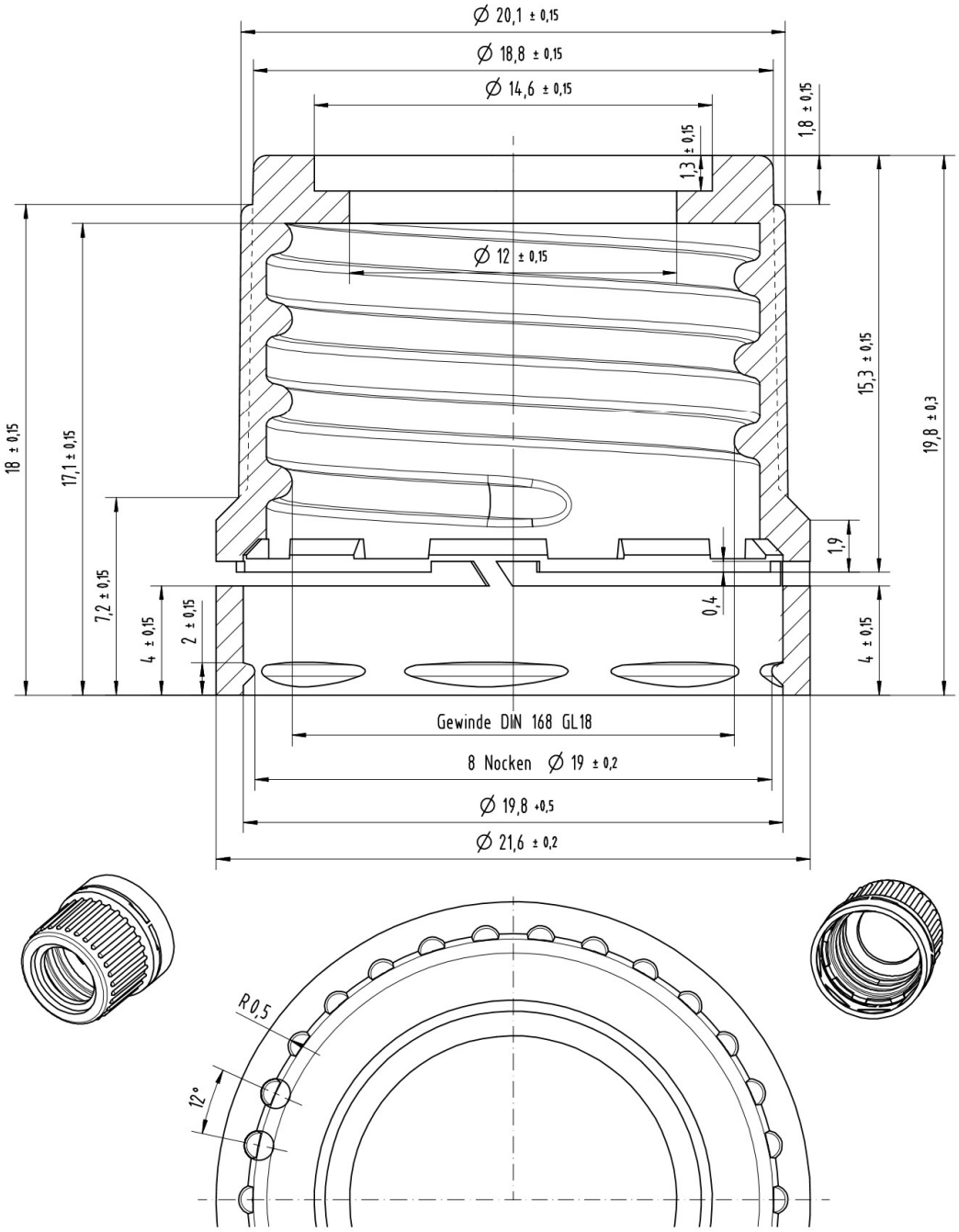

TAPÓN CUENTAGOTAS DIN18	
Peso:	Nº plano: 11 000 6210-K
Material: HD-PE	**DISTRIBUIDO POR:**
ART: 1015BL / 1018NG	DIVISAN, S.L.
COD. PROV: 000023	

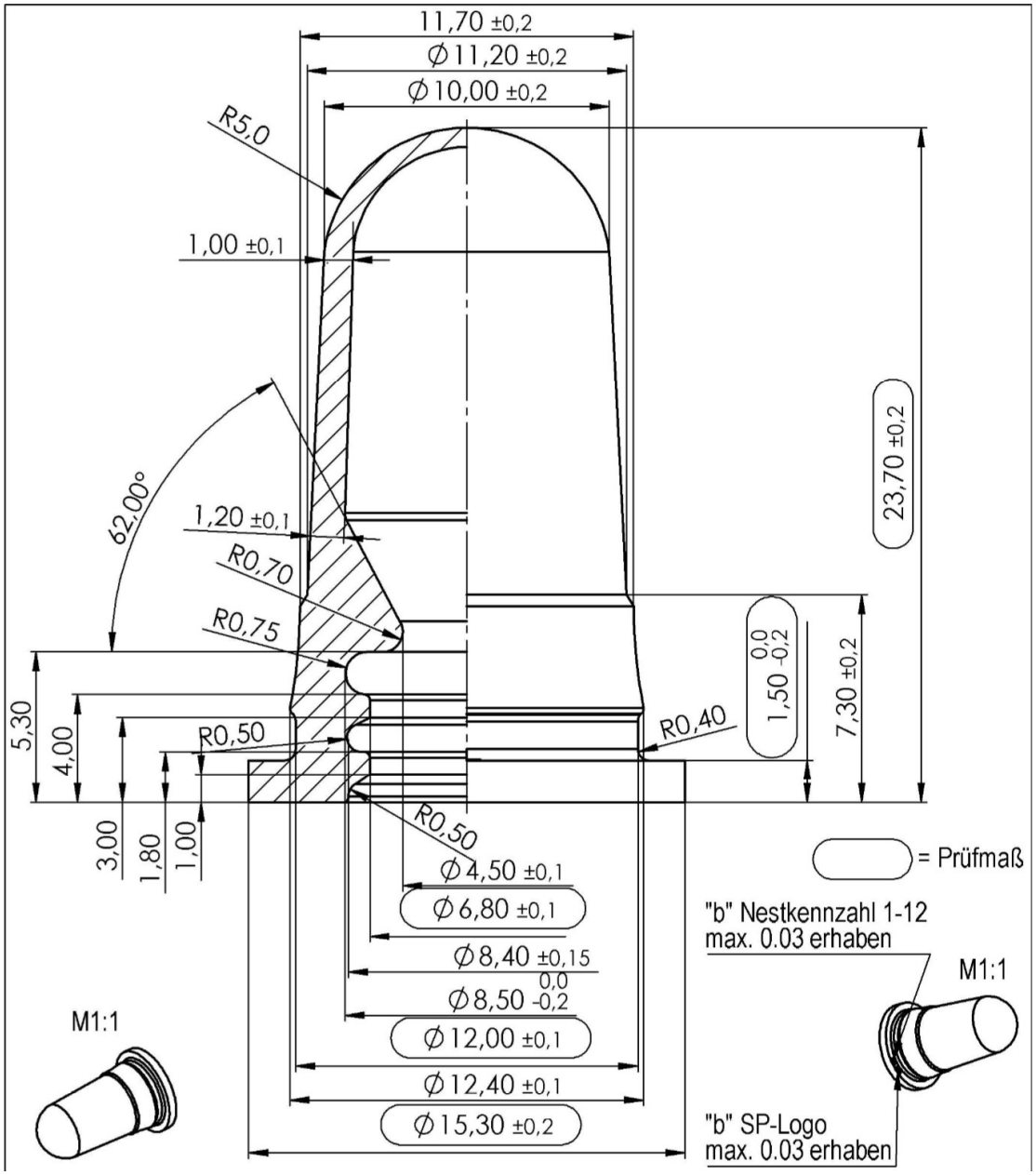

TETINA CUENTAGOTAS DIN18	
Peso:	Nº plano: 011-1009
Material: TPE	**DISTRIBUIDO POR:**
ART: 137BL / 139NG	DIVISAN, S.L.
COD. PROV: 000023	

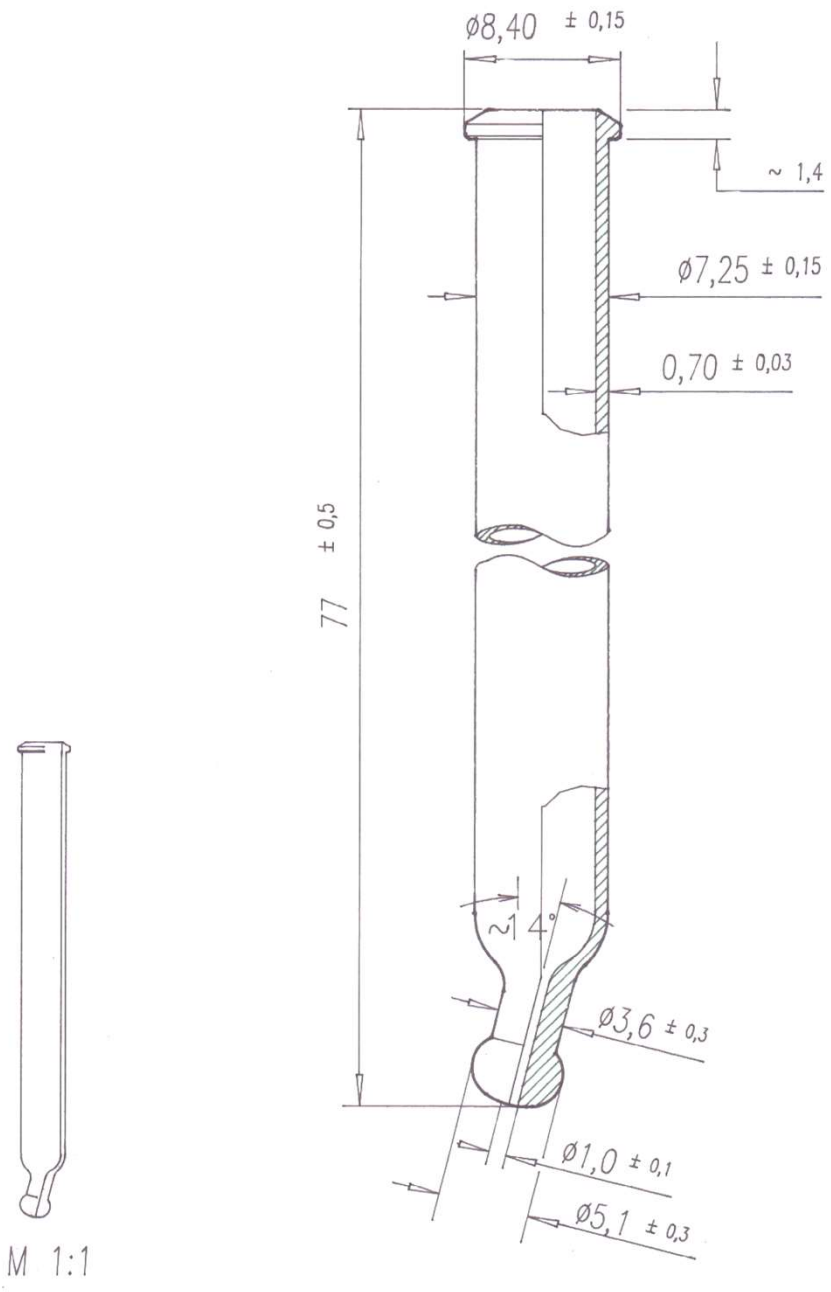

PIPETA 77X7,25 (para frasco 30 ml)	
Peso: +/- 2,85 gr	Nº plano: PK 1118.1111
Material: Vidrio	**DISTRIBUIDO POR:**
ART: 065	DIVISAN, S.L.
COD. PROV: 000023	